Návod k použití

HOME DELUXE
WIR MACHEN DEIN ZUHAUSE

Jídelní stůl AVENCIA

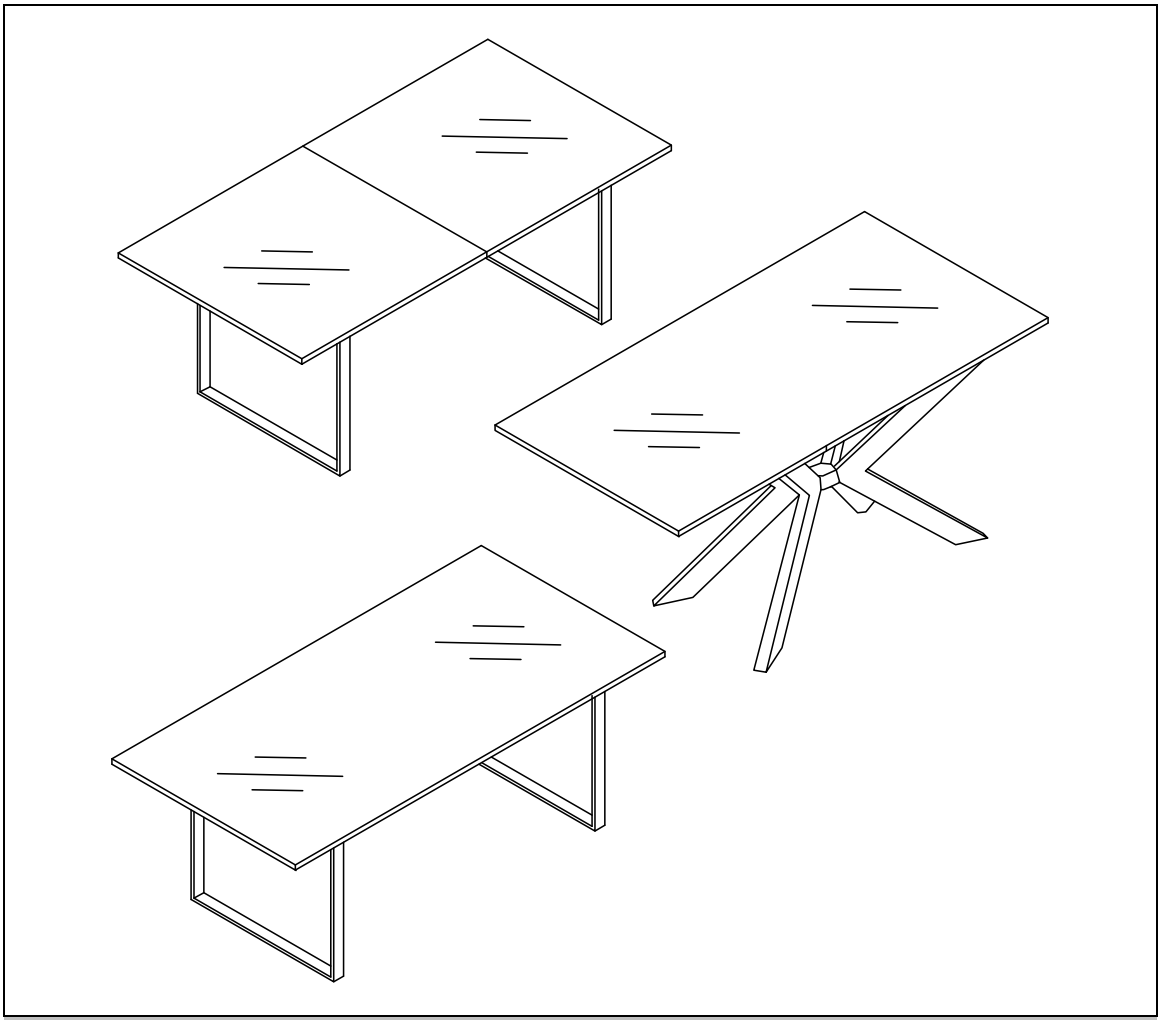

Originální návod k použití

Navrženo v Německu

DŮLEŽITÉ:
USCHOVEJTE PRO POZDĚJŠÍ POUŽITÍ.
PEČLIVĚ SI PŘEČTĚTE!

Obsah

1. Obecné ... 3
1.1. Přehled produktů ... 3
1.2. Obecné informace ... 4
1.3. Záruka ... 5
2. Informace k návodu k použití ... 5
2.1. Dostupnost návodu k použití ... 5
2.2. Informace o překladu ... 5
2.3. Cílové skupiny návodu k použití ... 5
2.4. Informace o překladu ... 5
2.5. Vysvětlení symbolů ... 6
2.6. Obecné informace k návodu k použití ... 6
2.7. Použití v souladu s určením ... 6
2.8. Obecné bezpečnostní pokyny ... 6
3. Vlastnosti produktu ... 7
3.1. Technické údaje ... 7
4. Rozsah dodávky ... 9
5. Montáž a obsluha ... 10
5.1. Bezpečnostní pokyny ... 10
5.2. Sestavení produktu ... 11
6. Použití ... 14
6.1. Bezpečnostní pokyny ... 14
6.2. První uvedení do provozu ... 14
6.3. Provoz ... 14
6.4. Skladovací místo ... 15
7. Odstraňování poruch ... 15
8. Údržba a péče ... 16
9. Demontáž ... 16

9.1. Bezpečnostní pokyny 16
10. Likvidace 16

Vážení zákazníci,

děkujeme, že jste se rozhodli pro produkt společnosti **Home Deluxe GmbH**. Přejeme vám mnoho radosti s vaším novým jídelním stolem AVENCIA.

Návod k použití vám pomůže při montáži, uvedení do provozu, používání a údržbě produktu. Návod k použití a bezpečnostní pokyny je nutné pečlivě a úplně přečíst. Dodržujte tyto pokyny, abyste předešli nebezpečí.

1. Obecné

1.1. Přehled produktů

Model: **Jídelní stůl hranatý AVENCIA**

včetně hvězdicové nohy 160 x 100 cm světlý dub | Číslo produktu: 24093 | ID varianty: 58368
včetně hvězdicové nohy – 160 x 100 cm světlý dub – balíček 1 ze 2 (deska stolu) | ID produktu: 21685 | ID varianty: 51494
včetně hvězdicové nohy 160 x 100 cm Dark Oak | ID článku: 24093 | ID varianty: 58369
včetně hvězdicové nohy – 160 x 100 cm Dark Oak – balíček 1 ze 2 (deska stolu) | ID produktu: 21687 | ID varianty: 51496
včetně hvězdicové nohy 160 x 100 cm Fishbone Oak | ID produktu: 24093 | ID varianty: 58370
včetně hvězdicové nohy – 160 x 100 cm Fishbone Oak – balíček 1 ze 2 (deska stolu) | ID článku: 21686 | ID varianty: 51495
Včetně hvězdicové nohy – 160 x 100 cm Kombinovaný balíček 2 z 2 (hvězdicová noha, montážní sada)
ID produktu: 21663 | ID varianty: 51465
včetně hvězdicové nohy 200 x 120 cm Light Oak | ID produktu: 24093 | ID varianty: 58371
včetně hvězdicové nohy – 200 x 120 cm světlý dub – balíček 1 ze 2 (deska stolu) | ID produktu: 21688 | ID varianty: 51497
včetně hvězdicové nohy 200 x 120 cm Dark Oak | ID článku: 24093 | ID varianty: 58372
včetně hvězdicové nohy – 200 x 120 cm tmavý dub – balíček 1 ze 2 (deska stolu) | ID produktu: 22161 | ID varianty: 56740
včetně hvězdicové nohy 200 x 120 cm Fishbone Oak | ID článku: 24093 | ID varianty: 58373
včetně hvězdicové nohy – 200 x 120 cm Fishbone Oak – balíček 1 ze 2 (deska stolu) | ID produktu: 22160 | ID varianty: 56677
Včetně hvězdicové základny – 200 x 120 cm Kombinovaný balíček 2 ze 2 (hvězdicová základna, montážní sada)
ID produktu: 21662 | ID varianty: 51464

Model: **Obdélníkový jídelní stůl AVENCIA**

včetně U-nohy 240 x 120 cm světlý dub | ID produktu: 24093 | ID varianty: 58374
včetně U-nohy – 240 x 120 cm světlý dub – balíček 1 ze 2 (deska stolu) |
ID produktu: 21691 | ID varianty: 51500
včetně U-nohy 240 x 120 cm Dark Oak | ID článku: 24093 | ID varianty: 58375
včetně U-nohy – 240 x 120 cm Dark Oak – balíček 1 ze 2 (deska stolu) |
ID produktu: 21693 | ID varianty: 51502
včetně U-nohy 240 x 120 cm Fishbone Oak | ID článku: 24093 | ID varianty: 58376
včetně U-nohy – 240 x 120 cm Fishbone Oak – balíček 1 ze 2 (deska stolu) |
ID článku: 21692 | ID varianty: 51501
Včetně U-nohy – 240 x 120 cm Kombinovaný balíček 2 z 2 (U-noha, montážní sada)
ID článku: 21648 | ID varianty: 51441

Model: **Obdélníkový rozkládací jídelní stůl AVENCIA**

včetně U-nohy 160 x 100 cm světlý dub | ID produktu: 24093 | ID varianty: 58366
včetně U-nohy – 160 x 100 cm světlý dub – balíček 1 ze 2 (deska stolu) |
ID článku: 21683 | ID varianty: 51492
včetně podstavce 160 x 100 cm Dark Oak | Číslo produktu: 24093 | Varianta ID: 58367
včetně U-nohy – 160 x 100 cm tmavý dub – balíček 1 ze 2 (deska stolu) |
ID článku: 21684 | ID varianty: 51493
Včetně U-nohy – 160 x 100 cm Kombinovaný balíček 2 z 2 (U-noha, montážní sada)
ID článku: 21649 | ID varianty: 51442

1.2. Obecné informace

Abychom splnili naše nároky, neustále zlepšujeme kvalitu, zjednodušujeme montáž, ovládání nebo přizpůsobujeme produkty přáním zákazníků. Vzhledem k těmto změnám je aktuální verze návodu k použití k dispozici na naší domovské stránce.

Označení „produkt“ se v návodu k použití používá pro „jídelní stůl AVENCIA“ ve všech variantách, pokud není výslovně uvedena konkrétní varianta.

1.3. Záruka

Od data nákupu platí zákonná odpovědnost za vady a záruční práva.
Společnost Home Deluxe GmbH nenese žádnou odpovědnost za škody způsobené nedodržením návodu k použití. Reklamace vzniklé v důsledku nesprávné montáže nebo použití jsou ze záruky vyloučeny. V případě vad produktu se prosím obraťte písemně prostřednictvím kontaktního formuláře na naší domovské stránce na náš zákaznický servis a uveďte název produktu, sériové číslo a fotografii typového štítku:

Home Deluxe GmbH
Schanzeweg 2
32312 Lübbecke
Německo
Tel.: +49 (0)5743 6181-0
www.home-deluxe-gmbh.de

V případě dalších dotazů je vám k dispozici náš zákaznický servis prostřednictvím kontaktního formuláře .

2. Informace k návodu k použití

2.1. Dostupnost návodu k použití

Návod k použití je součástí produktu a měl by být uchováván v úplném znění v bezprostřední blízkosti produktu.

2.2. Informace o překladu

Původní návod k použití byl sepsán v německém jazyce. Všechny ostatní dostupné jazykové verze jsou překlady německé verze.

2.3. Cílové skupiny návodu k použití

Návod k použití musí být přečten a dodržován každou osobou, která se podílí na některé z následujících činností nebo na používání produktu:

- Vybalení
- Montáž / instalace
- Uvedení do provozu / provoz
- Údržba / kontrola / péče
- Odstraňování závad / opravy
- Likvidace

2.4. Informace o překladu

Původní návod k použití byl sepsán v německém jazyce. Všechny ostatní dostupné jazykové verze jsou překlady německé verze.

2.5. Vysvětlení symbolů

Symbol	Vysvětlení symbolů
	**VAROVÁNÍ** Tento symbol upozorňuje na možné nebezpečí, které může vést k smrtelným nebo těžkým zraněním. Před provedením příslušného montážního nebo aplikačního kroku je nutné si přečíst příslušné upozornění.
	**INFO** Tento symbol označuje důležité informace a upozorňuje na možné škody na majetku. Před provedením příslušného montážního nebo aplikačního kroku si tyto informace přečtěte, abyste porozuměli problémům a předešli škodám.
	**Používejte pouze v interiéru** Tento symbol upozorňuje, že výrobek smí být používán pouze v interiéru.
	**Přečtěte si návod k použití** Tento symbol upozorňuje, že před montáží/instalací a/nebo obsluhou zařízení je nutné si pečlivě přečíst návod k použití.

2.6. Obecné informace k návodu k použití

Návod k použití se vztahuje k jídelnímu stolu AVENCIA. Obsahuje důležité informace o montáži, provozu, údržbě a čištění. Návod k použití, zejména bezpečnostní pokyny, je nutné před uvedením produktu do provozu pečlivě přečíst. Návod k použití pečlivě uschovejte. Produkt používejte pouze v souladu s tímto návodem k použití, aby nedošlo k neúmyslnému zranění nebo poškození. Pokud produkt předáte třetí osobě, předávejte jí také tento návod k použití.

2.7. Použití v souladu s určením

Produkt je vysoce kvalitní, odolný a určený výhradně pro soukromé použití v přiměřeném a obvyklém rozsahu. Náš produkt **není** určen pro komerční použití.

Produkt je určen jako jídelní stůl pro vnitřní použití v budově.

Produkt používejte pouze v souladu s tímto návodem k použití. Jakékoli jiné použití se považuje za použití v rozporu s určením a může vést k poškození majetku nebo zranění osob. Výrobce nenese žádnou odpovědnost za škody, které vzniknou nebo vznikly v důsledku použití v rozporu s určením nebo nesprávného použití.

2.8. Obecné bezpečnostní pokyny

Obecné bezpečnostní pokyny



- Produkt montujte **pouze** v případě, že je dodávka kompletní a bez vad.
- Ujistěte se, že všechny díly jsou nepoškozené a správně namontované. Nesprávná montáž může vést k nebezpečí úrazu. Poškozené díly mohou ovlivnit bezpečnost a funkčnost.
- Ne provádějte žádné změny na produktu.
- Pravidelně kontrolujte upevnění.

Nebezpečí pro děti



- Držte děti mimo dosah obalových materiálů. Hrozí mimo jiné nebezpečí udušení!
- Během montáže produktu držte děti mimo místo montáže. Součástí dodávky jsou malé součástky, které mohou být spolknuty nebo způsobit vážná zranění.
- **Nebezpečí převrácení!** Produkt není dětská hračka, lezecká stěna ani sportovní zařízení. Při jednostranném zatížení se produkt může převrátit, což může mít za následek smrt.
- Děti se mohou při hraní s výrobkem nebo při šplhání na něj zranit.
- Zajistěte, aby malé děti nevkládaly malé součásti do úst.

Nebezpečí poranění
Nesprávné zacházení s výrobkem může vést ke zranění.



- Před každým použitím zkontrolujte, zda výrobek nevykazuje viditelné poškození.
- Neprovádějte žádné konstrukční změny na výrobku. Jakékoli změny musí být schváleny písemným souhlasem výrobce a provedeny podle pokynů.
- V případě poškození nesmí být výrobek dále používán. Poškozené díly musí být opraveny nebo nahrazeny originálními náhradními díly.
- Aby se předešlo zranění, dbejte na trvalou pevnou instalaci produktu.

Nebezpečí poškození



- Nesprávné zacházení s výrobkem může vést k jeho poškození.
- Neotvírejte obal ostrými předměty (např. nožem, nůžkami nebo podobnými předměty), protože by mohlo dojít k poškození produktu. Při otevírání buďte opatrní.
- Nepoužívejte produkt v blízkosti zdrojů tepla nebo otevřeného ohně.

3. Vlastnosti produktu

3.1. Technické údaje

Jídelní stůl AVENCIA (rozkládací / U-noha)	
Rozměry (D x Š x V)	200/160 x 100 x 74 cm
Tloušťka desky stolu	4,0 cm
Tvar podnože stolu	U-noha
Materiál (podnož)	Kov (černý práškový nástřik)
Materiál (deska stolu)	MDF (tmavý dub, světlý dub)
Hmotnost	60 / 46,7 kg
Max. nosnost	80 kg

Jídelní stůl AVENCIA (hvězdicová noha)	**160 x 100 cm**	**200 x 120 cm**
Rozměry (D x Š x V)	160 x 100 x 74 cm	200 x 120 x 74 cm
Tloušťka desky stolu	4,0 cm	4,0 cm
Tvar podnože stolu	Hvězdicová noha	Hvězdicová noha
Materiál (podnož)	Kov (černý práškový nástřik)	
Materiál (deska stolu)	MDF (tmavý dub, dub, světlý dub)	
Hmotnost	41 kg	53,2 kg
Max. nosnost	cca 100 kg	cca 120 kg

Jídelní stůl AVENCIA (noha ve tvaru U) 240 x 120 cm	
Rozměry (D x Š x V)	240 x 120 x 74 cm
Tloušťka desky stolu	4,0 cm
Tvar podnože stolu	U-noha
Materiál (podnož)	Kov (černý práškový lak)
Materiál (deska stolu)	MDF (tmavý dub, rybí kost, světlý dub)
Hmotnost	63 kg
Max. nosnost	cca 150 kg

4. Rozsah dodávky

Při dodání zkontrolujte, zda obal není poškozen. Dále ihned po vybalení zkontrolujte, zda je dodávka kompletní a zda je produkt a všechny jeho součásti v bezvadném stavu. Produkt smontujte pouze v případě, že je dodávka kompletní a nepoškozená.

Komponenty/díly (obdélníkový rozkládací jídelní stůl AVENCIA včetně U-nohy)

Č.	Popis	Počet	Obrázky
1	Deska stolu	1	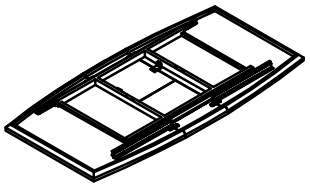
2	Noha stolu	2	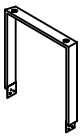
3	Úhel	2	
A	Imbusový klíč M5	1	
B	Šroub M8x16	24	
C	Podložka M8	16	

Komponenty/díly (obdélníkový jídelní stůl AVENCIA včetně hvězdicové nohy)

Č	Popis	Počet	Obrázky
1	Deska stolu	1	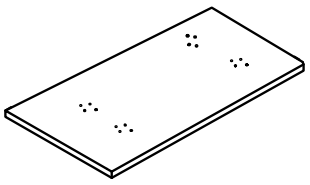
2	Spojka nohy stolu	1	
3	Noha stolu	4	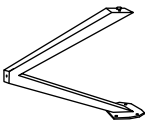
A	Imbusový klíč M5	1	
B	Šroub M8x16	20	
C	Podložka M8	20	

Komponenty/díly (obdélníkový jídelní stůl AVENCIA včetně podnože ve tvaru U)

Č.	Popis	Počet	Obrázky
1	deska stolu	1	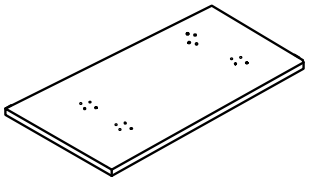
2	Noha stolu	2	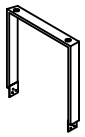
3	Montážní lišta	2	
A	Imbusový klíč M5	1	
B	Šroub M8x16	12	
C	Podložka M8	20	
D	Šroub M8x55	8	

5. Montáž a obsluha

5.1. Bezpečnostní pokyny

Je nutné si přečíst všechny informace týkající se bezpečnosti a zdraví.

Nebezpečí zranění

Nesprávná manipulace při montáži může vést ke zranění.



- Ujistěte se, že je balík otevřený nahoře. Při otevírání balíku buďte velmi opatrní, protože balík obsahuje křehké části.
- Produkt umístěte pouze na bezpečný, rovný a pevný podklad.
- Použijte dodaný montážní materiál.
- Montážní chyby nebo poškození vzniklé při montáži jsou ze záruky vyloučeny.
- K montáži produktu jsou zapotřebí 2 osoby.
- Při montáži noste ochranný oděv, jako jsou bezpečnostní boty a ochranné rukavice.

5.2. Montáž produktu

Produkt je dodáván v rozloženém stavu a jeho montáž je velmi snadná. Pečlivě dodržujte pokyny k montáži. V případě nedodržení pokynů není zaručena funkčnost a bezpečnost produktu.

- Následující pokyny si pečlivě přečtěte.

Montáž: Obdélníkový rozkládací jídelní stůl AVENCIA včetně podnože ve tvaru U

Obrázek	Krok montáže
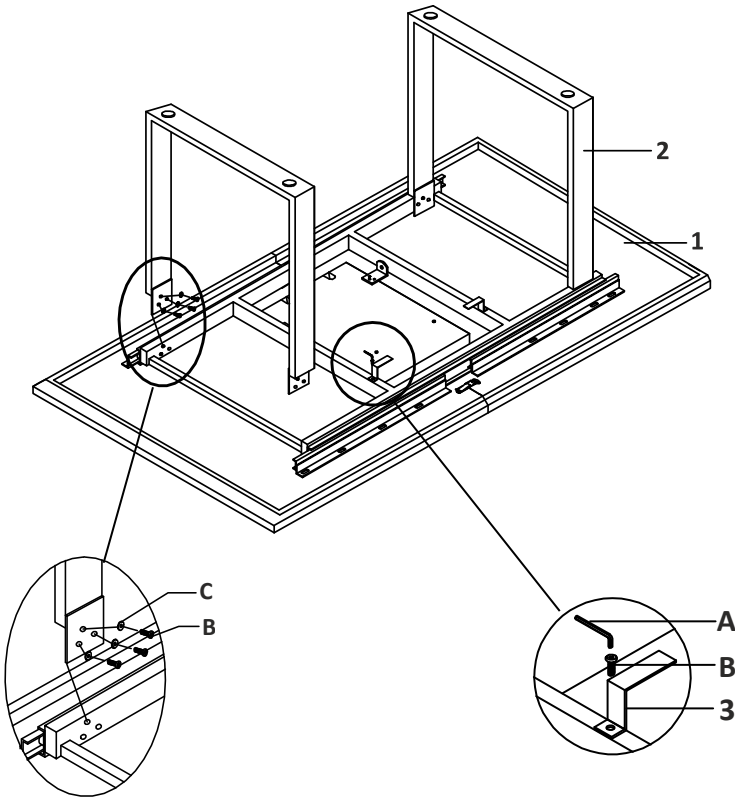	**Krok 1:** - Rozložte deku, aby se deska stolu nepoškodila. - Připevněte nohy stolu (**2**) k liště desky stolu pomocí 4 šroubů (**B**) a podložek (**C**). - Oba úhelníky (**3**) přišroubujte pomocí šroubu (**B**) k desce stolu (**1**).
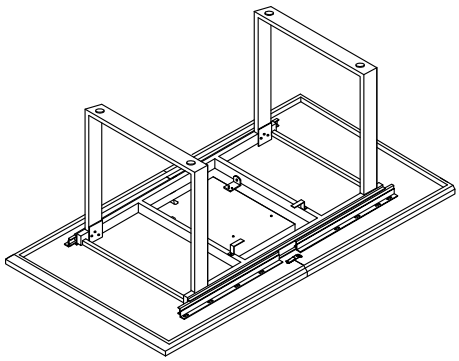	**Krok 2:** - Sestavený stůl.
	**Přeprava stolu**

Montáž: Obdélníkový jídelní stůl AVENCIA včetně hvězdicové nohy

Obrázek	Montážní krok
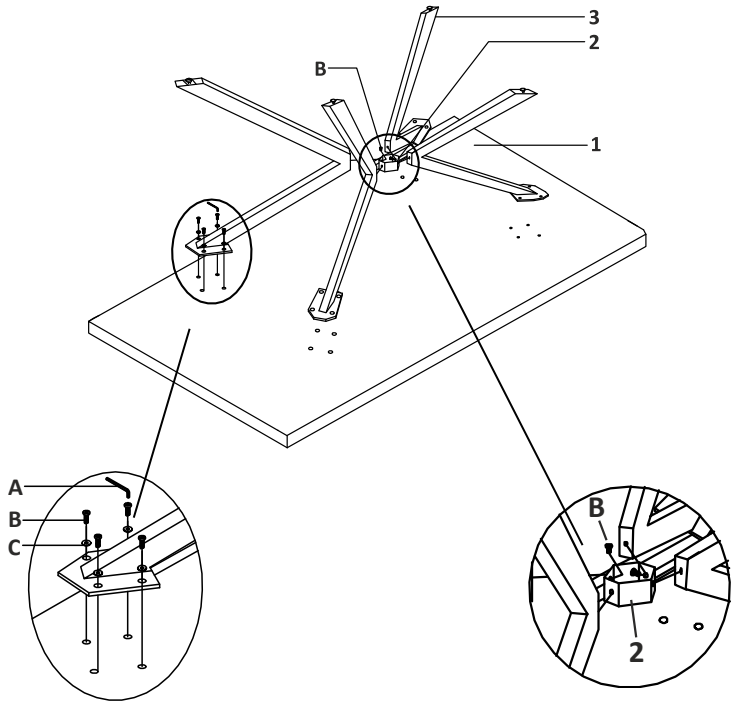	**Krok 1:** - Rozložte na desku stolu deku, aby nedošlo k jejímu poškození. - K nohám stolu (**3**) přišroubujte desku stolu pomocí 4 šroubů (**B**) a podložek (**C**). - Připevněte spojku nohou stolu (**2**) pomocí 4 šroubů (**B**) uprostřed nohou stolu (**3**).
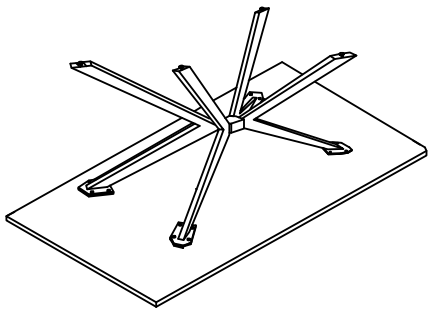	**Krok 2:** - Sestavený stůl.
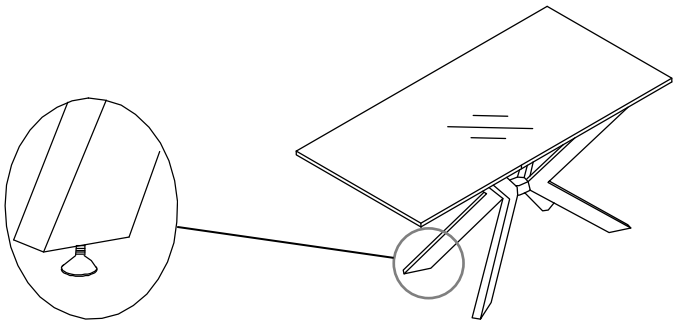	**Krok 3** - Otočte stůl a vyrovnejte jej nastavením nohou stolu pomocí nastavovacích šroubů. Otočte je v příslušném směru.

Montáž: Obdélníkový jídelní stůl AVENCIA včetně hvězdicové nohy

Obrázek	Krok montáže
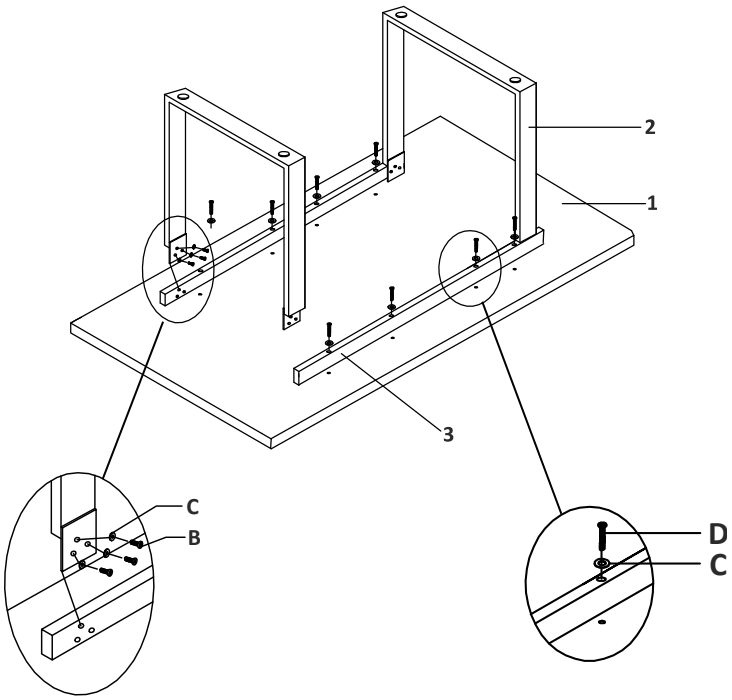	**Krok 1:** - Rozložte na desku stolu deku, aby nedošlo k jejímu poškození. - Připevněte montážní lišty (**3**) pomocí 4 šroubů (**D**) a podložek (**C**) k desce stolu (**1**). - K nohám stolu (**2**) přišroubujte montážní lištu pomocí 4 šroubů (**B**) a podložek (**C**).
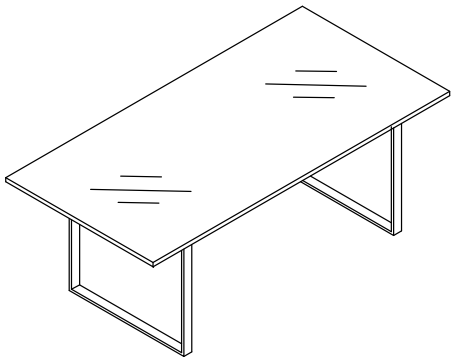	**Krok 2:** - Smontovaný stůl.

6. Použití

6.1. Bezpečnostní pokyny

Následující informace týkající se bezpečnosti a zdraví je nutné pečlivě přečíst.

Nebezpečí zranění
Nesprávné zacházení při provozu může vést ke zranění.



- Nepoužívejte poškozený výrobek.
- Na výrobku neprovádějte žádné úpravy.
- Produkt není dětská hračka, lezecká stěna ani sportovní zařízení. Děti nesmějí s produktem hrát.
- Nesedejte a nepostavujte děti na výrobek.
- Poruchy způsobené nesprávným používáním jsou ze záruky vyloučeny.
- Pravidelně kontrolujte upevnění.

6.2. První uvedení do provozu

Před prvním uvedením do provozu zkontrolujte, zda produkt není poškozen. Produkt smí být používán pouze v nepoškozeném stavu.

6.3. Provoz

Před použitím produktu zkontrolujte

- je v řádném stavu.

Obrázek	Postup
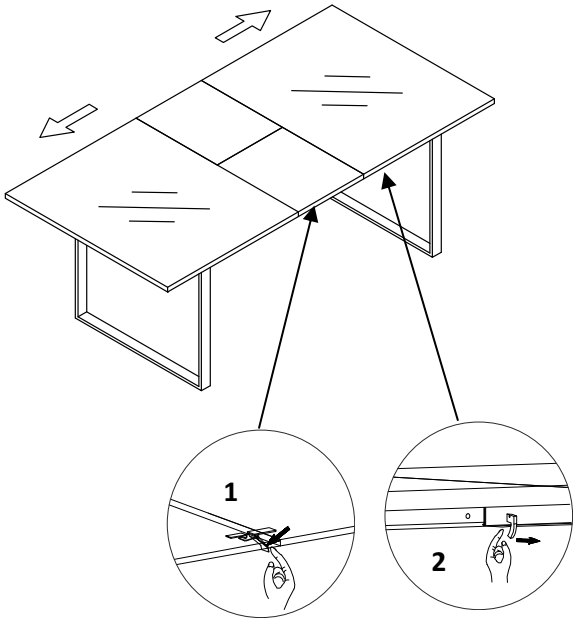	**Složení stolu:** - Uvolněte svorky (**1**) pod stolem. - Posuňte háček (**2**) směrem ven. - Vytáhněte vnější desky stolu směrem ven, dokud nebude prodlužovací deska volná.

Obrázek	Postup
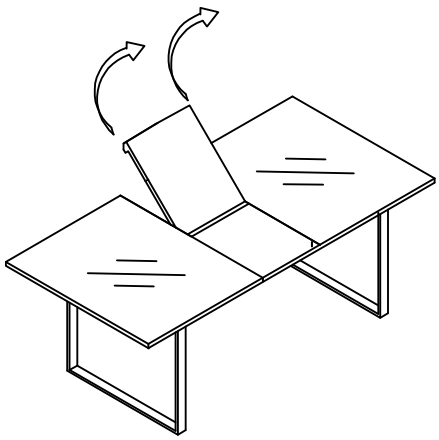	- Zvedněte prodlužovací desku a sklopte ji.
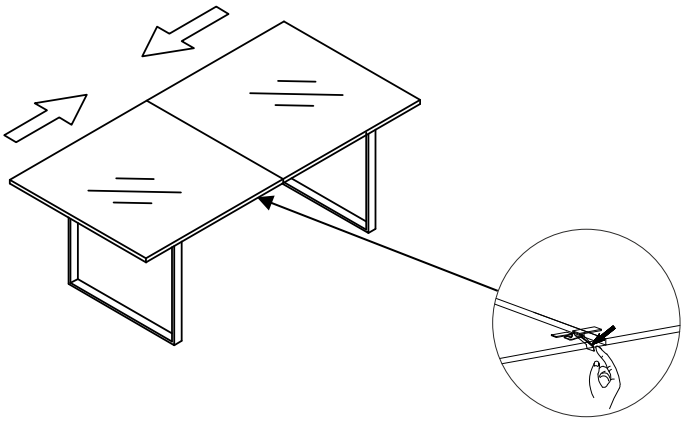	- Složte stůl. - Pro vysunutí stolu postupujte v opačném pořadí.

6.4. Skladování

- Produkt skladujte na místě, které je co nejvíce chráněné před povětrnostními vlivy, dobře větrané a suché.

7. Odstraňování poruch

Pokud se při provozu vyskytnou následující poruchy, zkontrolujte prosím příčiny poruchy podle následující tabulky. Pokud poruchu nelze odstranit pomocí uvedených opatření, produkt vyřaďte z provozu.

Porucha	Možná příčina	Řešení
Produkt se kýve nebo vibruje	- Produkt stojí na nerovném povrchu - Upevňovací šrouby se uvolnily - Produkt je příliš zatížen	- Postavte produkt na rovný povrch - Utáhněte upevňovací šrouby - Dodržujte mezní zatížení

Pokud se vyskytne další problém s výrobkem, kontaktujte nás.

8. Údržba a péče

Povrchy čistěte vlhkým hadříkem a jemným čisticím prostředkem. K čištění nepoužívejte agresivní čisticí prostředky ani vysokotlaké čističe.
Dodržujte také pokyny výrobce čisticího prostředku.

9. Demontáž

9.1. Bezpečnostní pokyny

Nebezpečí zranění
Nesprávné zacházení při demontáži může vést ke zranění.



- Před demontáží zajistěte produkt.

Demontáž produktu se provádí v opačném pořadí než montáž. (**viz kapitola Montáž**)

10. Likvidace



- Produkt a všechny jeho součásti zlikvidujte v souladu s místními a národními předpisy, aby nedošlo k poškození životního prostředí.
- Naše obaly jsou vyrobeny z ekologických materiálů. Lze je recyklovat a použít jako cenné suroviny. Obalový materiál (kartony, obaly na nečistoty atd.) zlikvidujte odděleně a správným způsobem v souladu s platnými národními předpisy.
- V případě nejistoty ohledně likvidace se obraťte na výrobce.
- Informace o správné likvidaci získáte také v místních sběrných dvorech.

Home Deluxe GmbH
Schanzeweg 2
32312 Lübbecke
Německo
Tel.: +49 (0)5743 6181-0
www.home-deluxe-gmbh.de

GA-139-00-AVENCIA
2023/09